АВАРИЙНЫЙ ДУШ С ЁМКОСТЬЮ ДЛЯ ВОДЫ МОДЕЛЬ С ЭЛЕКТРИЧЕСКИМ НАГРЕВАТЕЛЕМ

15037100

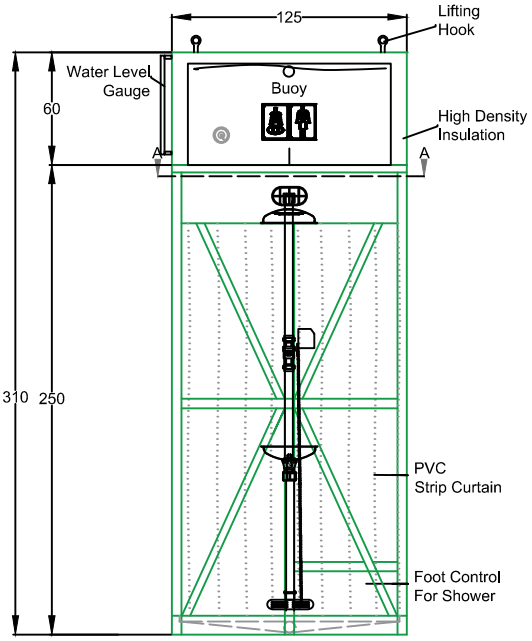

-front view-

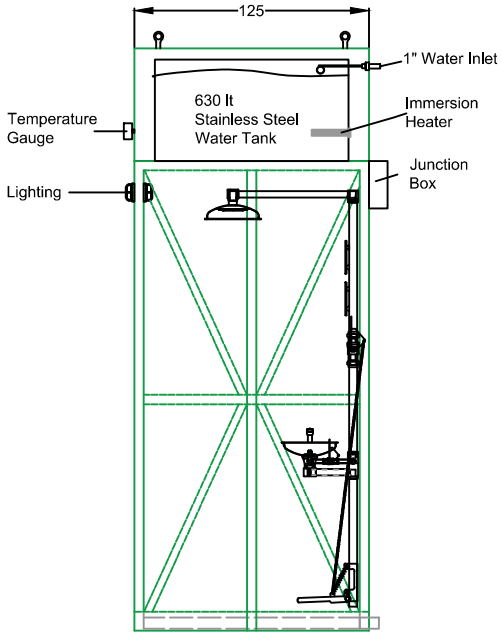

-side view-

TOLERANCE:± 5 CM

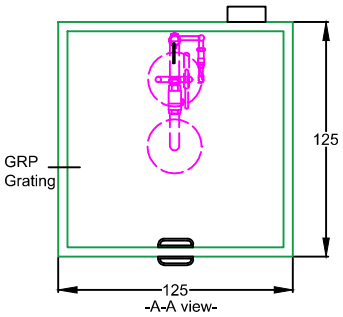

-A-A view-

FEATURES

-WATER TANK MATERIAL (630 LT STAINLESS STEEL)(INSULATED)
-SIDE PANEL MATERIAL (STAINLESS STEEL)
-MAIN FRAME (STAINLESS STEEL)
-EYEWASH AND SHOWER (STAINLESS STEEL)
-FOOT CONTROL FOR SHOWER
-PVC STRIP CURTAI

ACCESORIES

-LIGHTING (EXPROOF)
-TEMPERATURE GAUGE
-WATER LEVEL GAUGE
-IMMERSION HEATER (EXPROOF)

REV.	DATE	DESCRIPTION	DESIGNED	CHECKED	APPROVED
A		FIRST ISSUE	SS	FA	ST

STATUS: FOR INFORMATION ☐ FOR REVIEW ☐ FOR APPROVAL ☐ FOR RFQ/DESIGN ☒

ORIGINAL EDITION: DESIGNED ✓ SS; CHECKED ✓ FA; APPROVED ✓ ST

SIZE: A4 | SCALE: 1/100

CUSTOMER: TI SISTEMS

PRODUCT: 15037100

DRAWING NUMBER/DATE: 1130/16-1

SHEET: 1 OF: 1

DRAWING NAME: Аварийный душ ISTEC тип ESW-OWT

ООО «ТИ-СИСТЕМС» ИНЖИНИРИНГ И ПОСТАВКА ТЕХНОЛОГИЧЕСКОГО ОБОРУДОВАНИЯ
Интернет: www.tisys.ru www.tisys.kz www.tisys.by www.tesec.ru www.ти-системс.рф
Телефоны для связи: +7 (495) 7774788, 7489626, 5007154, 55, 65
Эл. почта: info@tisys.ru info@tisys.kz info@tisys.by